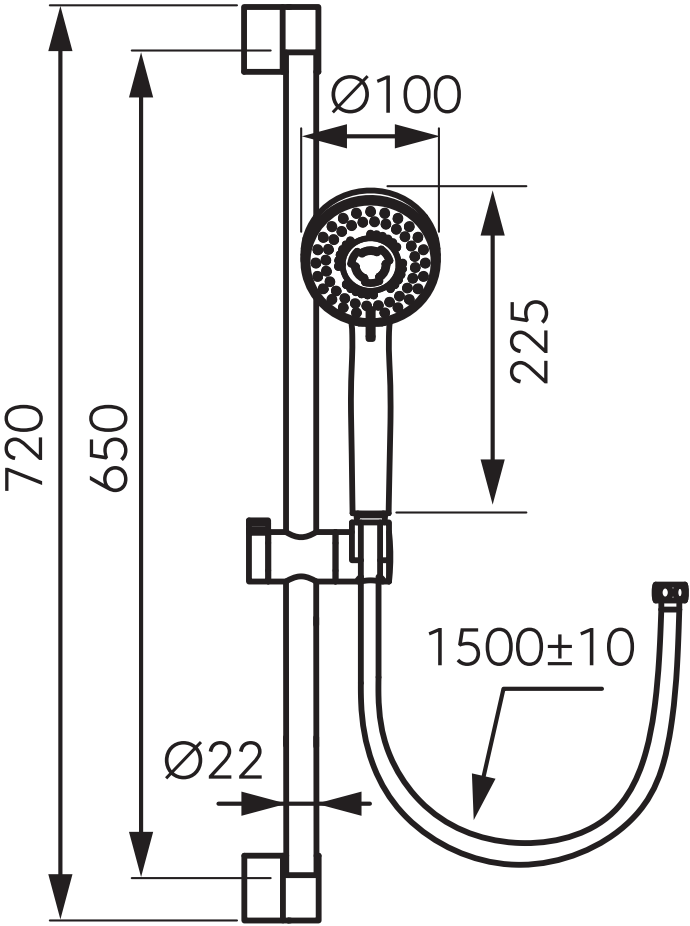
Ø100
225
720
650
1500±10
Ø22