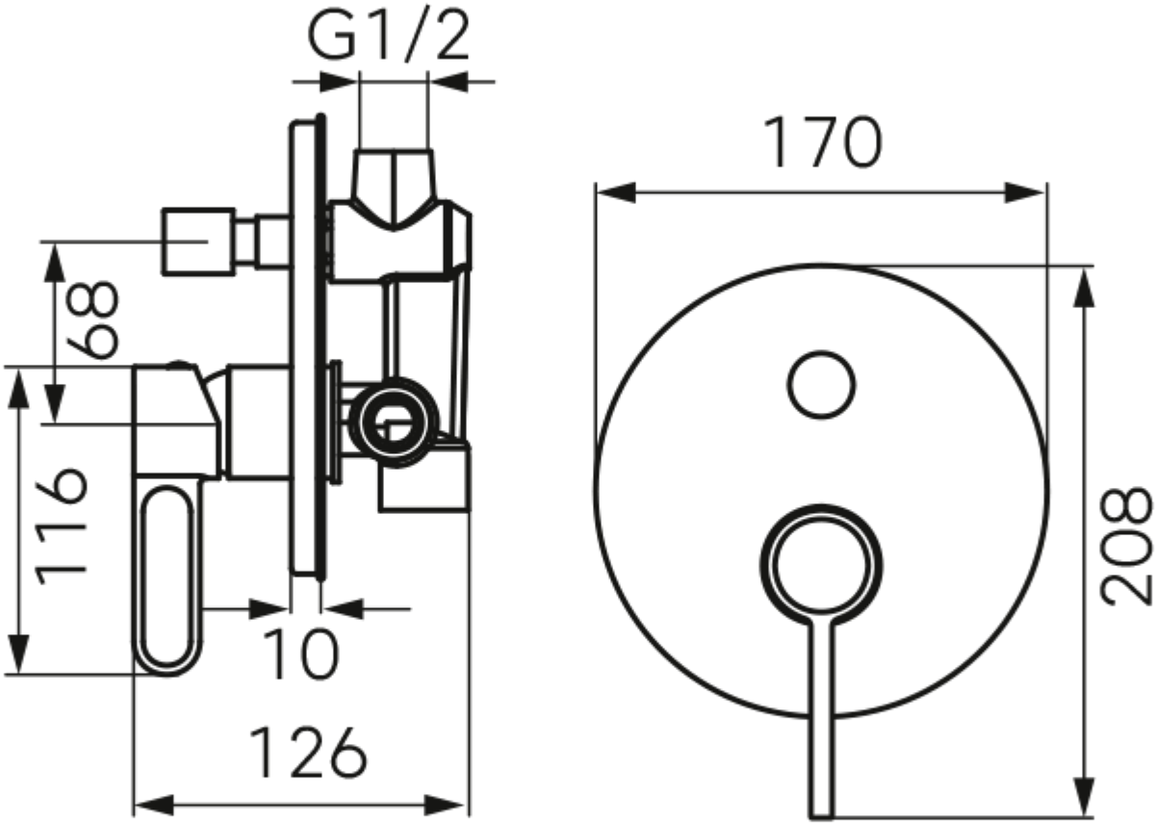
G1/2
170
68
116
208
10
126