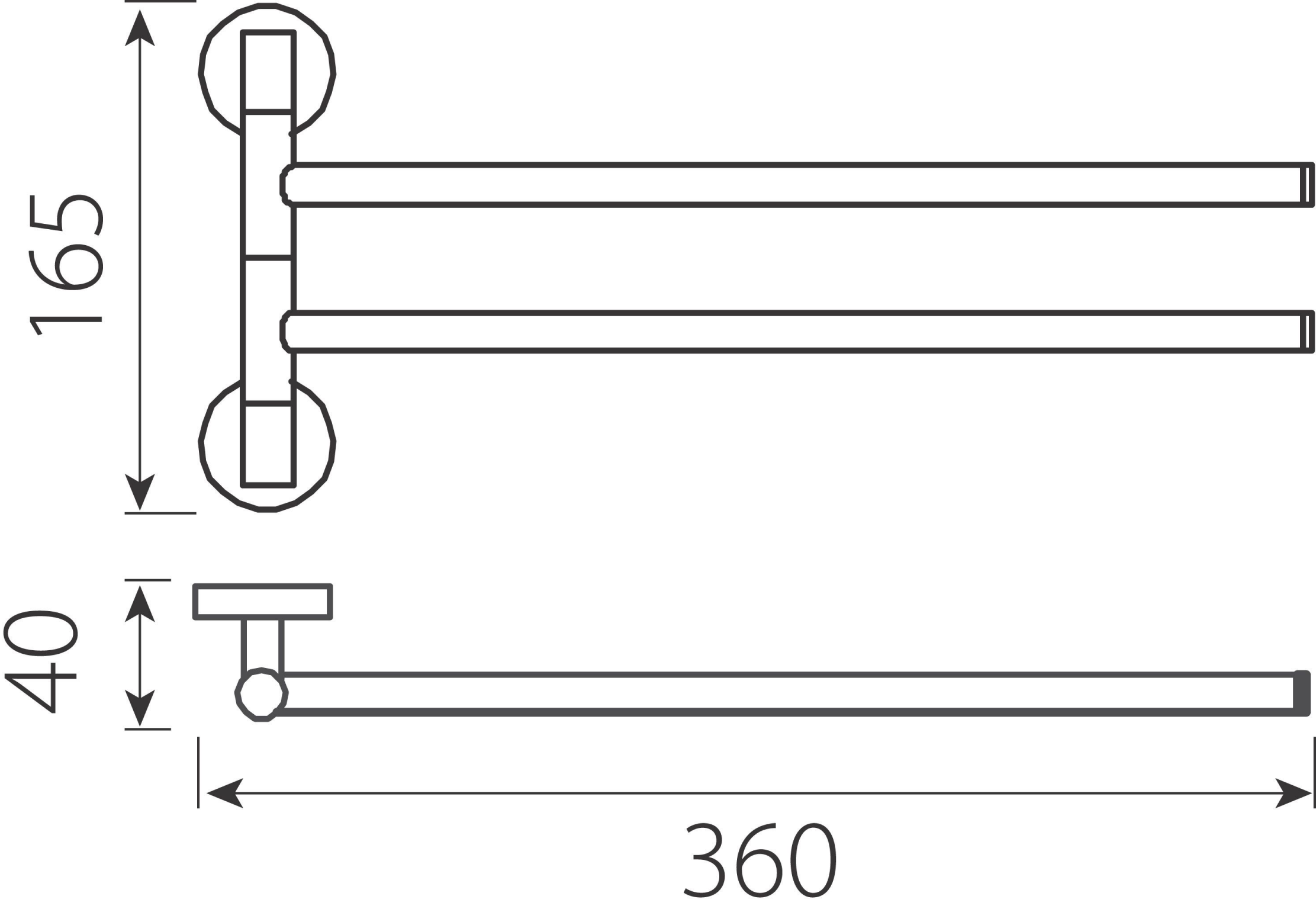
165
40
360