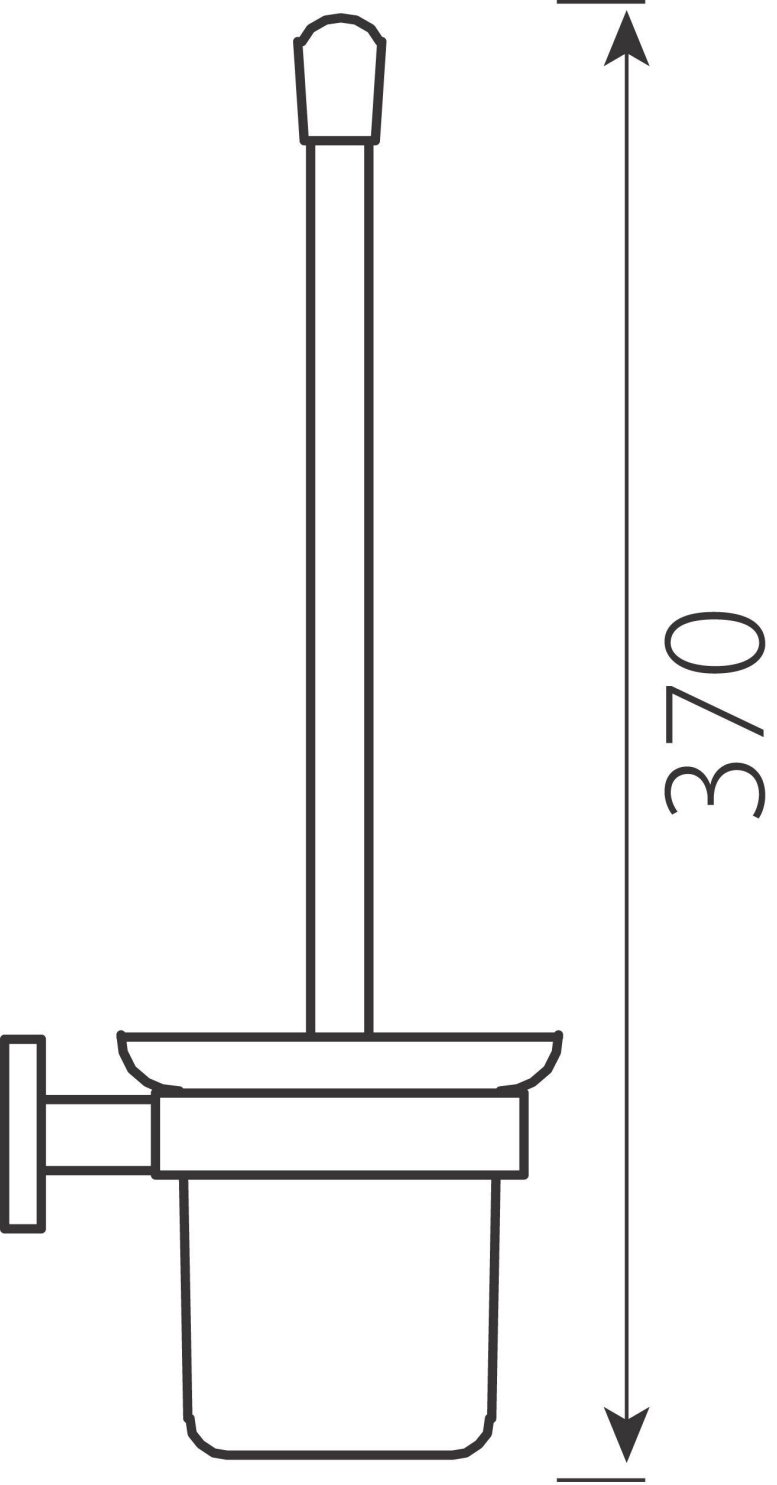
370

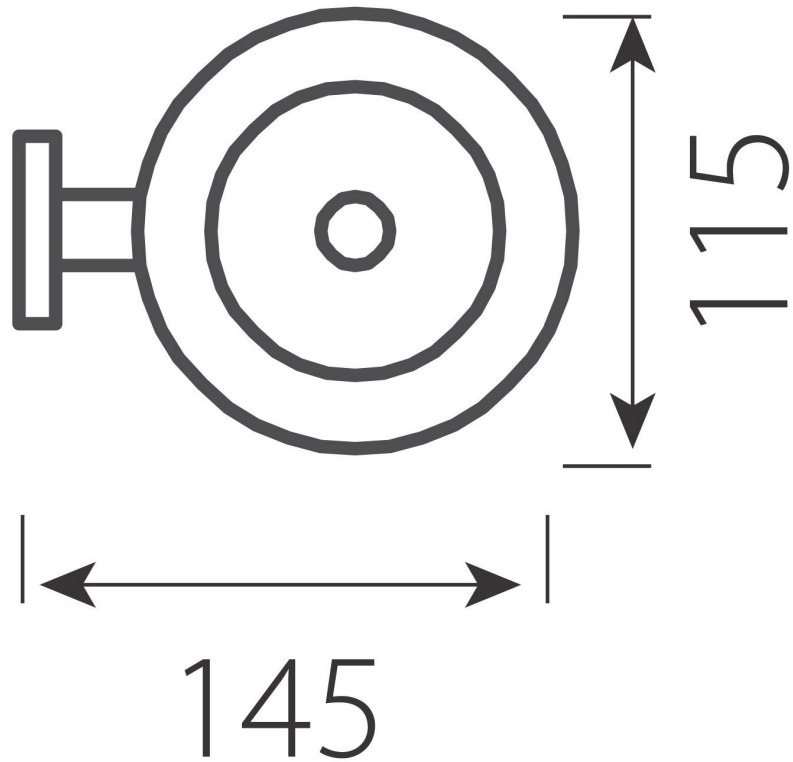
115
145