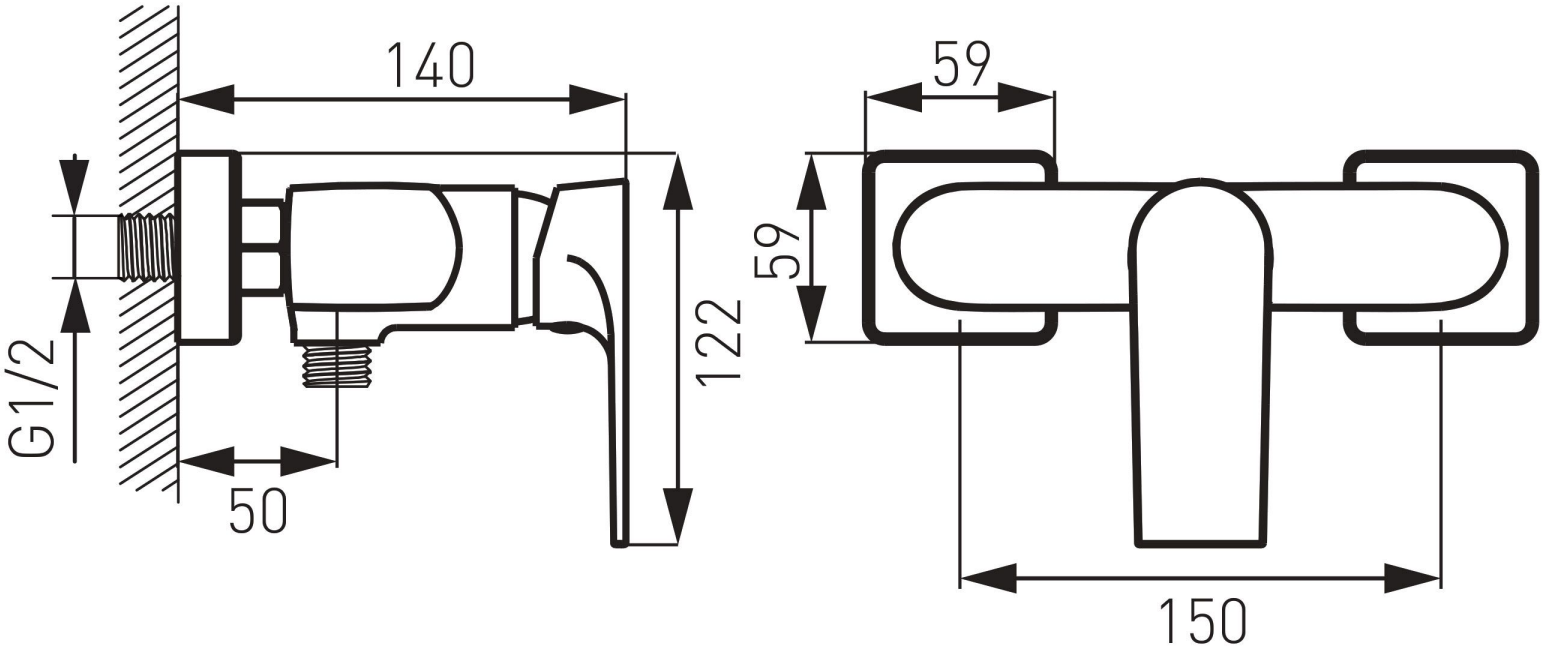
140
G1/2
50
122
59
59
150