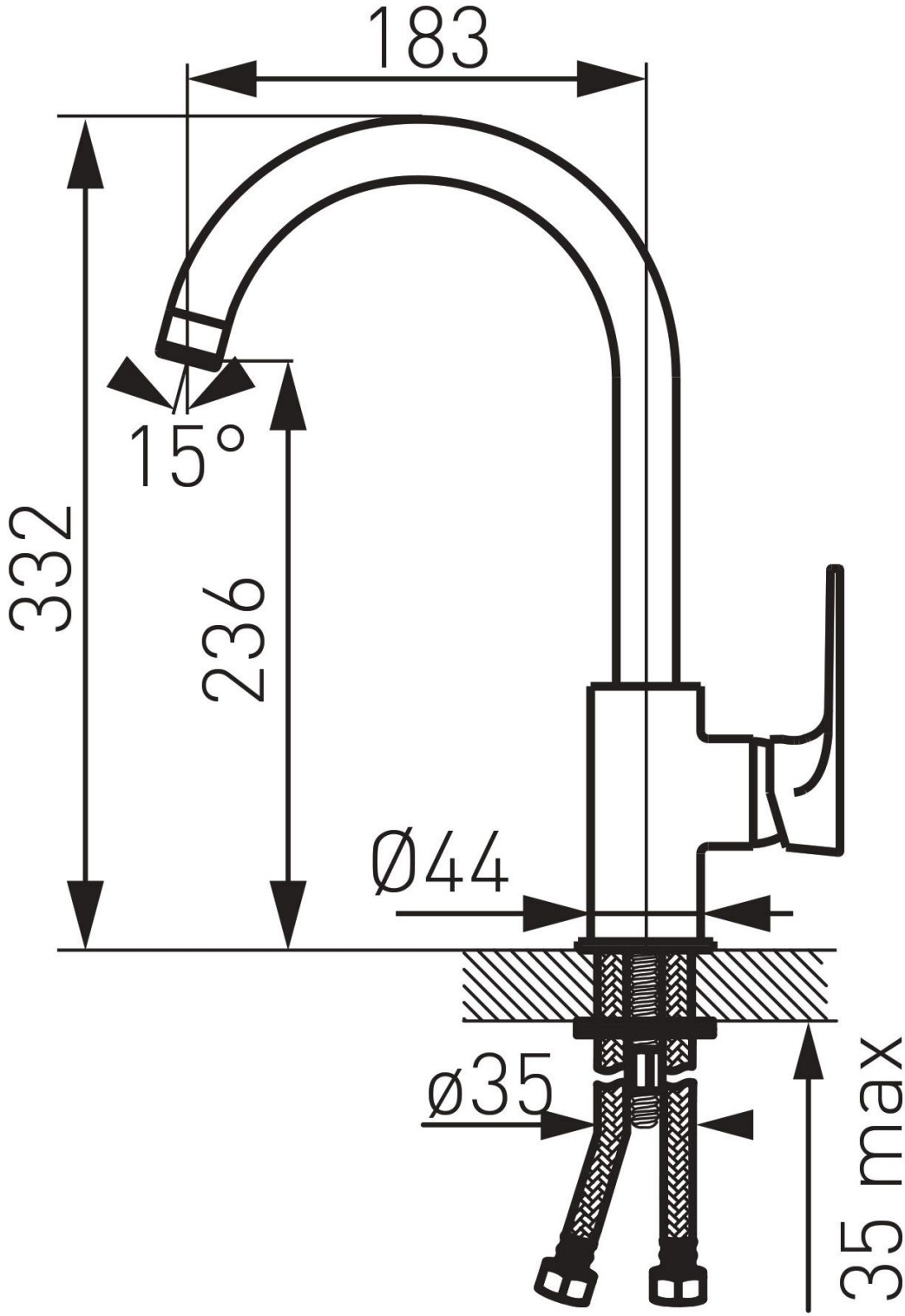
183
15°
332
236
Ø44
ø35
35 max