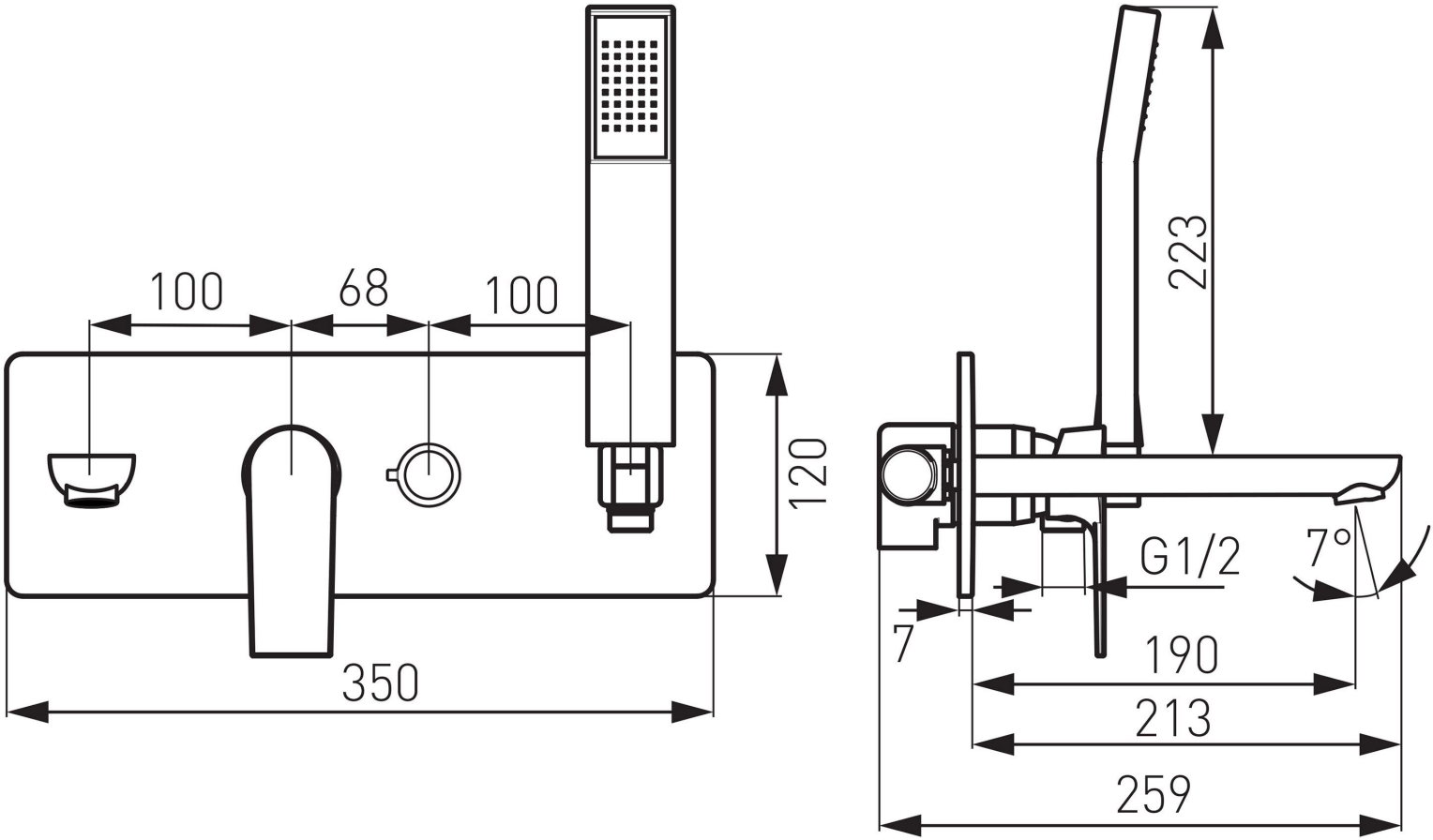
100
68
100
120
350
223
G1/2
7°
7
190
213
259