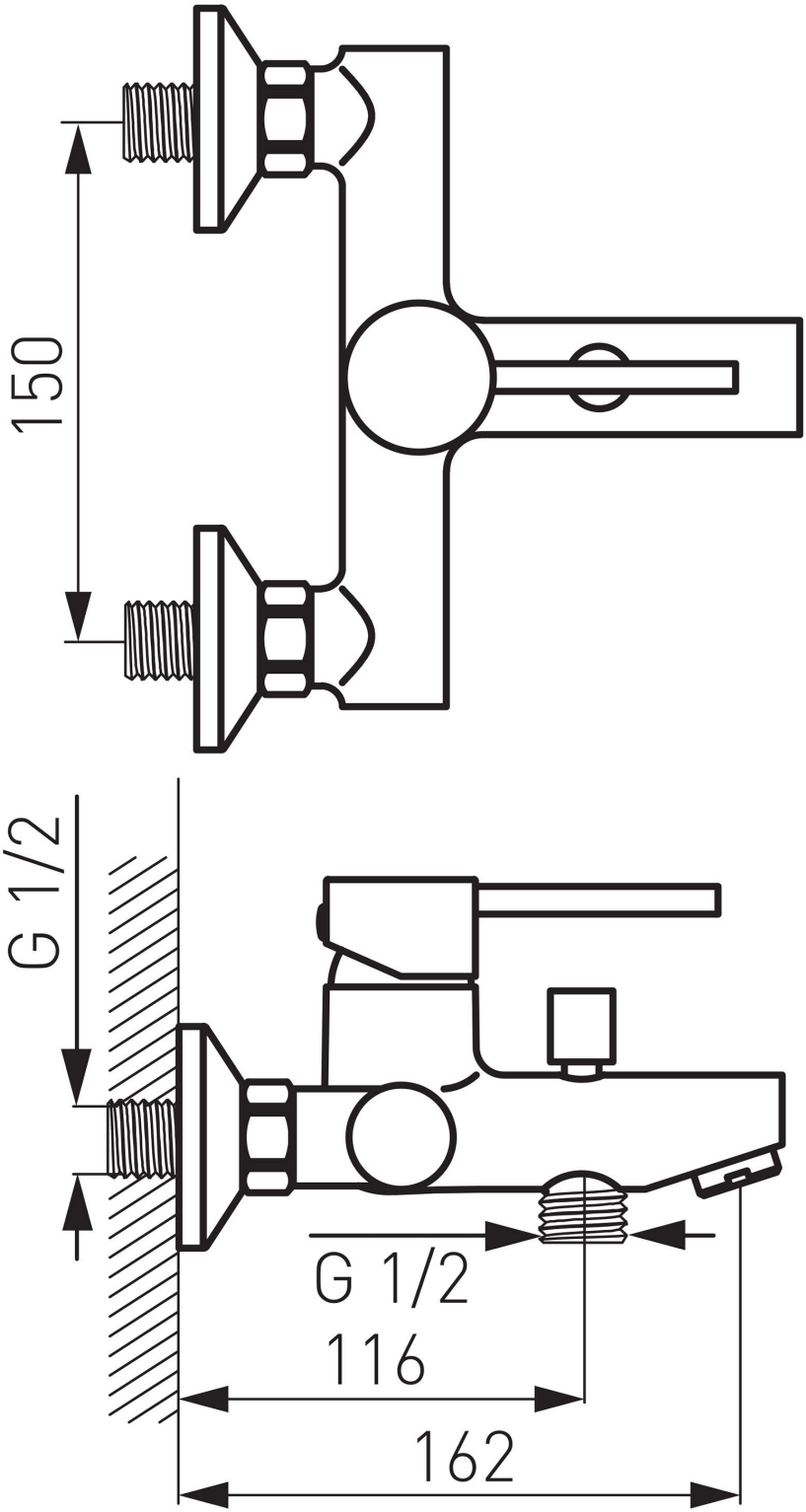
150
G 1/2
G 1/2
116
162